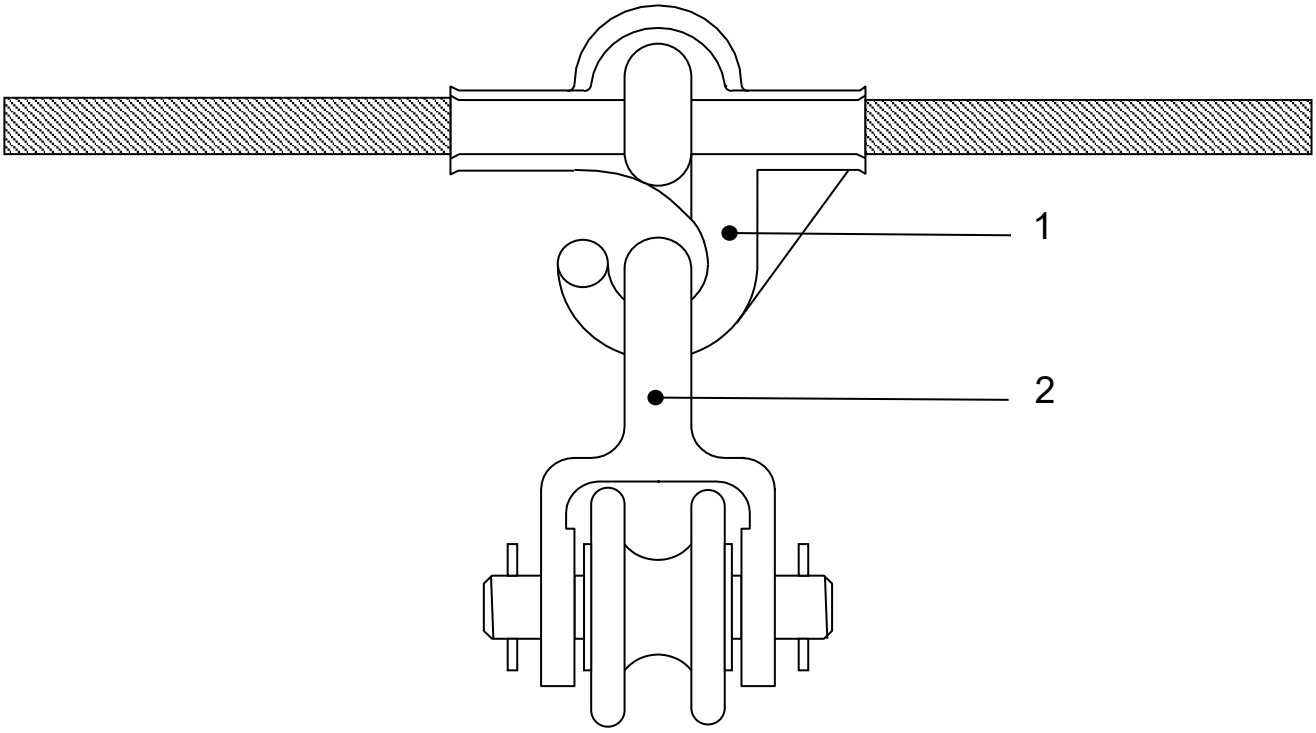

Seilgleiter - Aufhängung

am Seil mit Rolle

Pos.	Beschreibung	Menge/Typ					Bestell-Nr.	
		I	II	III	IV	V		
1	Hakenklemme	1	-	-	-	-	8WL 2843-0	
2	Rollengabel	1	-	-	-	-	8WL 3521-0	

Mind. gleichwertiges Material sowie Bauarten und Bauweisen sind zugelassen.
Ausnahme: Fett dargestellte Bauteile (Benennung) gelten als Vorgabe
Vor Materialbestellung ist generell Rücksprache mit dem AG erforderlich

System-Nr.711605